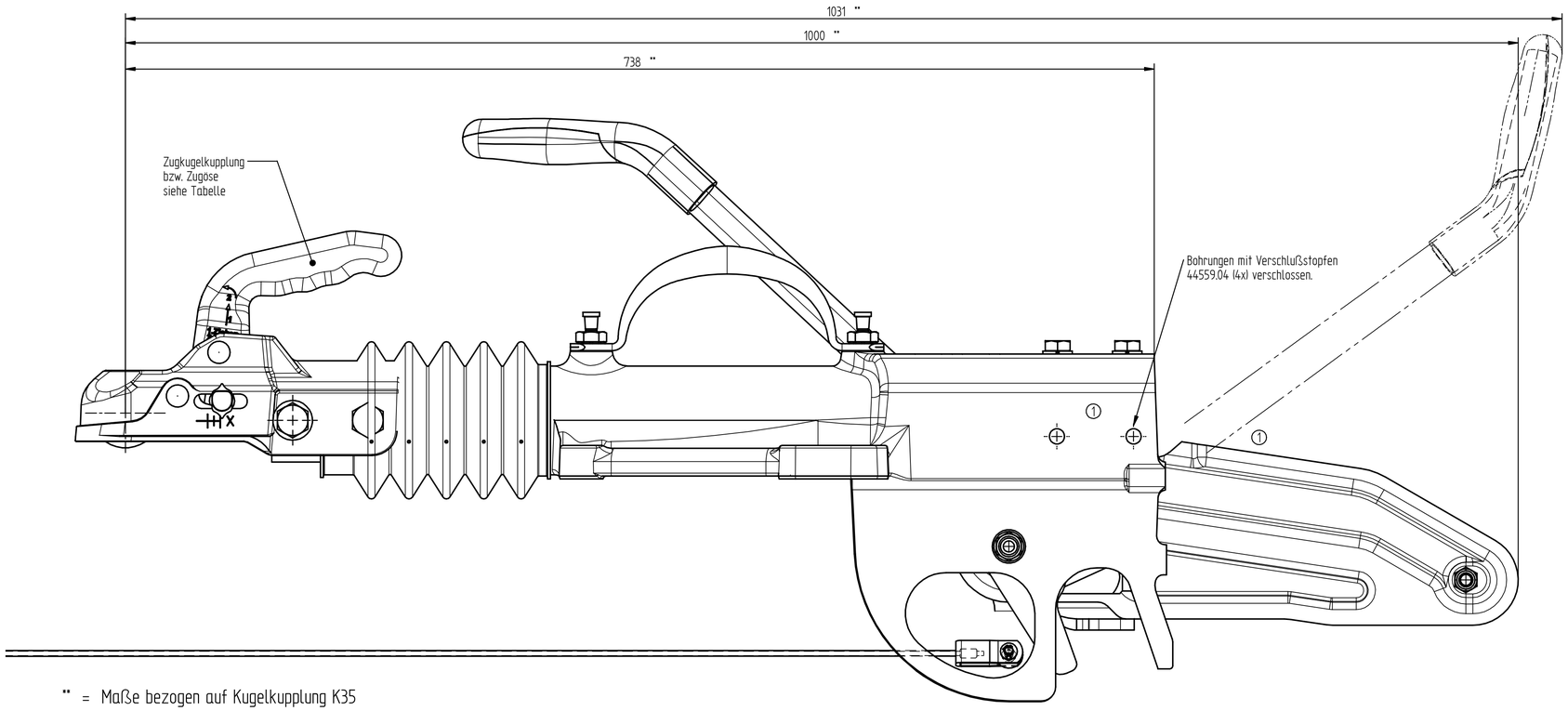

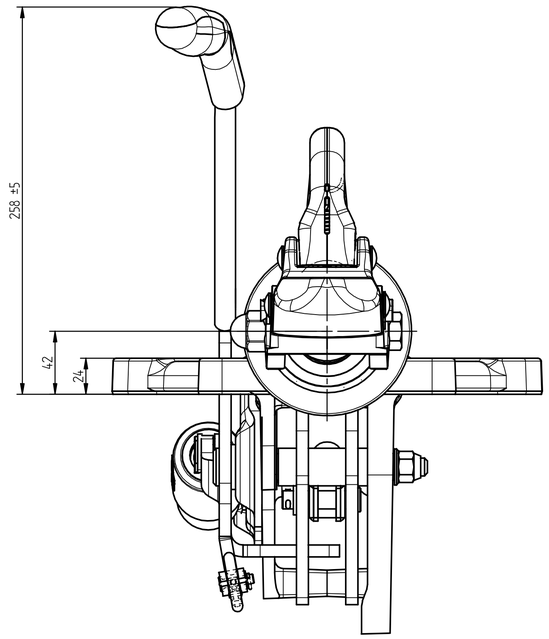

** = Maße bezogen auf Kugelkupplung K35

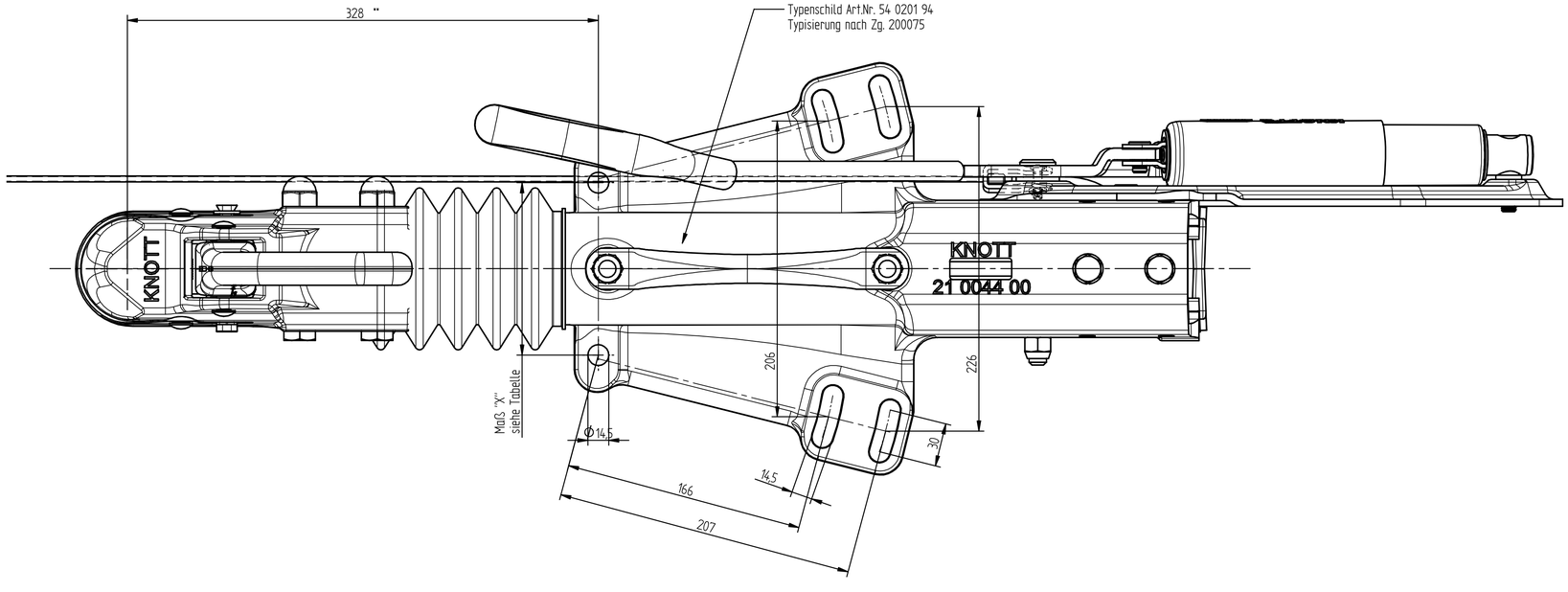

KNOTT Zugkugelkupplung
Typ : K35 Ausf. C N3
Art. Nr. : 88 0255 9X
Art. Nr. kpl. : 98 9612 93 01
EG-Gen. Zeichen: e1 00-0509 B50X

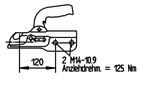

KNOTT Zugkugelkupplung
Typ : K35 Ausf. C N2
Art. Nr. : 88 0254 9X
Art. Nr. kpl. : 98 9612 93
EG-Gen. Zeichen: e1 00-0509 B50X

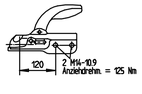

Zugöse (Ösenform DIN74054-40A)
Typ : 26 0151 03
Art. Nr. : 26 0151 93
Art. Nr. kpl. : 98 7620 93
EG-Gen. Zeichen: e1 00-0681 S

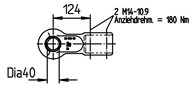

Zugöse (Ösenform VG 74059)
Typ : 26 0157 02
Art. Nr. : 26 0157 93
Art. Nr. kpl. : 98 7623 93
EG-Gen. Zeichen: e1 00-0682 S

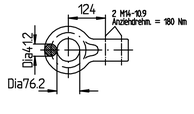

Artikel Nr.	Lochbild Maß "X"	Zugöse bzw. Zugkugelkupplung
203090.054	140	NATO-Zugöse
203090.053	140	DIN-Zugöse
203090.052	140	K35 Ausf.C N2
203090.051	140	K35 Ausf.C N3
203090.005	120	ohne Öse
203090.004	120	NATO-Zugöse
203090.003	120	DIN-Zugöse
203090.002	120	K35 Ausf.C N2
203090.001	120	K35 Ausf.C N3

neue Urzeichnung!
Ersatz für Zeichnung 203090 vom
31.10.2003 Lu mit Änderungsindex 1

Index REV.	Aend. Nr. MODIFIC. No	Datum DATE	Name
1	14587	20.07.2005	Spanik

CAD-Software: Solid-Edge
Waermebehandlung HEAT TREATMENT
Oberflächenbehandlung FINISH
AendNr. "00000" = geringfuegige Aenderung ohne technische Bedeutung MODIFICAND. "00000" = MINOR MODIFICATION WITHOUT TECHNICAL BACKGROUND
Oberflächen-Symbole SURFACE FINISH SYMB.
Symbol | Rz (µm)
40-63 | 16-25 | 5-10 | 4-6 | 1-2
Gewicht WEIGHT: Roh ROUGH | Fertig FINISHED
Halbzeug SEMIFINISHED PRODUCT
ISO-Methode 1
Gezeichnet DRAWN: 20.07.2005
Geprueft CHECKED
Datum DATE
Name: M.Spanik | Lu
Maßstab SCALE: 1 : 2
DIN ISO 13715 c-53 / f-53
Allgemeintoleranzen fuer Maße ohne Toleranzangabe n. DIN ISO 2768-1 m
TOLERANCES UNLESS OTHERWISE SPECIFIED AS PER DIN ISO 2768-1 m
Allgemeintoleranzen fuer Form und Lage nach DIN ISO 2768-2 K, Toleranzing DIN7167
TOLERANCES FOR FORM AND POSITION AS PER DIN ISO 2768-2 K, TOLERATING ACC. DIN7167
Diese Maße werden bei der Abnahme besonders geprueft
THESE DIMENSIONS ARE USED TO BE ESPECIALLY CHECKED
Alle Rechte, wie Vervielfaeltigung oder Weitergabe an Dritte, vorbehalten, auch fuer Schutzrechtserteilung nach DIN 34
WE RESERVE ALL RIGHTS LIKE REPRODUCTION OR DISCLOSING TO A THIRD PARTY ALSO FOR GRANTING OF PATENTS ACCORDING DIN 34.
Zeichnungs-Nr. DRAWING-No: 203090
Werkstoff MATERIAL
Artikel-Nr. ART.No: siehe Tabelle
Benennung DESCRIPTION: KFG35-D GF
KFG35-D GF
Blatt SHEET Von OF
Blattformat SHEET SIZE: A1
KNOTT Bremsen Achsen
KNOTT GMBH D-83125 Eggstaett