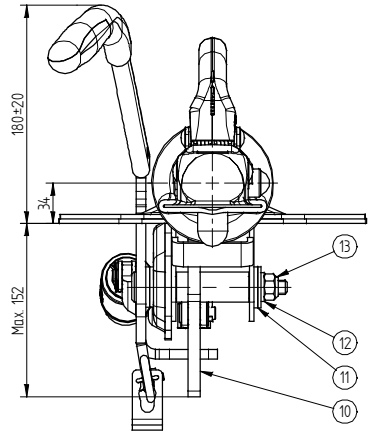

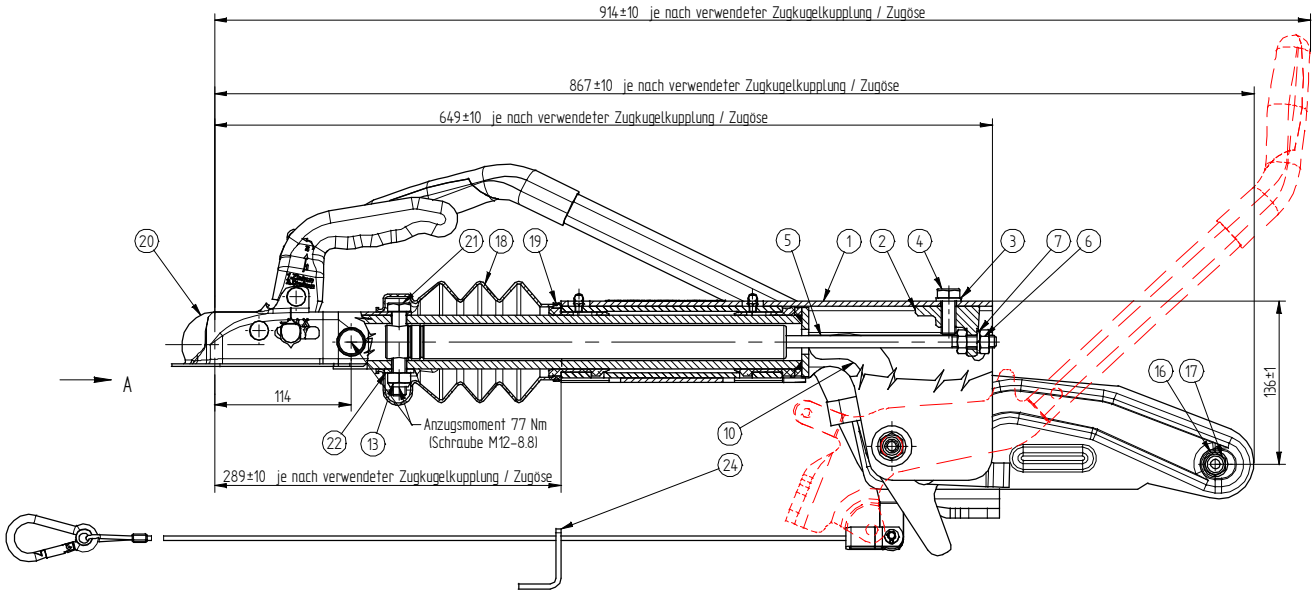

Ansicht A

Zugöse mit Ösenform nach VG 74059 40 A
Artikel Nr. 98 7627 93
Typ 26 0095 09
EG-Gen.-Nr. e1 00*0679 S

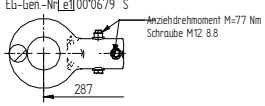

Zugkugelkupplung K27 Ausf. B HS
Artikel Nr. 98 9467 93 01
EG-Gen.-Nr. e1 00*0507 B50-X

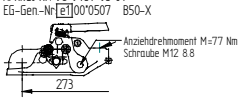

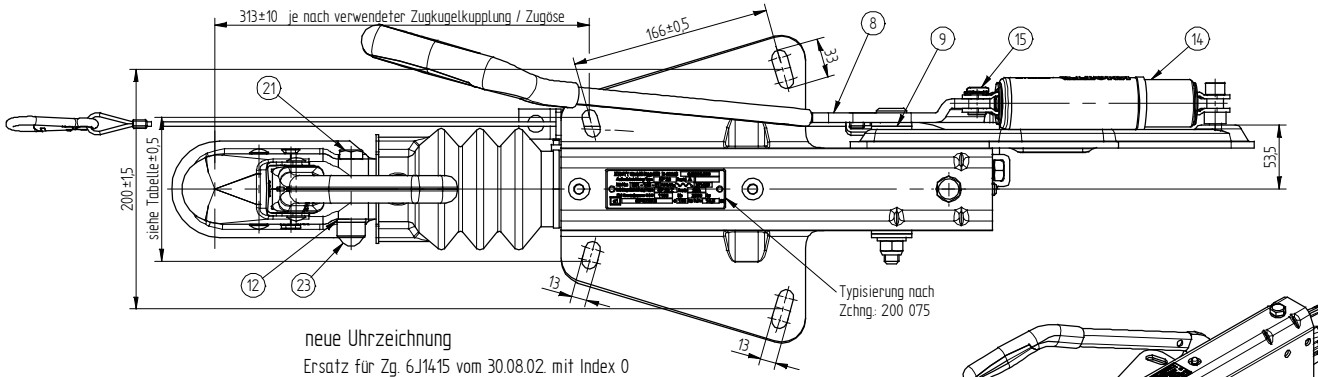

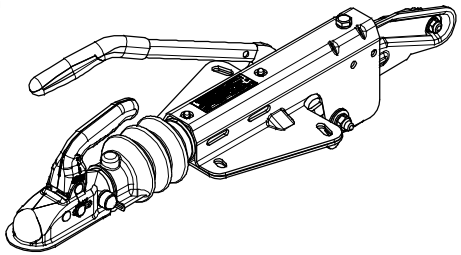

Item St	Pc Teil	Description/Benennung	Order Nr./Art.Nr.	Material/Werkstoff	Desc./Bemerk.
24	1	Halter für Abreißseil	34006894	Bl. 4	
23	1	Sechskantschutzkappe	6J1323.001	SW19 PE (schwarz u. grau)	45832.10
22	1	Sattelscheibe	6J1091.001	Dia25xDia13-5 St52-3	43 0042 94
21	2	Sechskantschraube	6X0931.177	M12-70 8.8	DIN 931
20	1	ZUgkugelkupplung / Öse	siehe Tabelle		
19	1	Kabelband	6X0179.001	300x5	71 0001 94
18	1	Faltenbalg	6J1167.001	Dia64-176 Gummi	69 0460 92
17	1	Sicherungsmutter	6X0985.006	M10 8	DIN 985
16	1	Scheibe	6X0125A006	M10	DIN 125 A
15	1	SL Sicherung	6X0054.002	Dacrometisiert	10 SXN 08
14	1	Federspeicher kpl.	6X0224.002		990 028
13	3	Sicherungsmutter	6X0985.007	M12 8	DIN 985
12	2	Scheibe	6X0125A007	M12	DIN 125 A
11	2	Scheibe/Aldrétt	6X0125A015	M18	DIN 125 A
10	1	Übersetzunghebel kpl.	6J1057.001		98 7224 83
9	2	Scheibe	6J1016.001	Dia33,5xDia19-3 PA	45908.08
8	1	Handbremshebel kpl.	6J1014.001		200031/201941
7	1	Federring	6X0127B006	M10	DIN 127B
6	2	Sechskantmutter	6X0934.023	M10 8	DIN 934
5	1	Stossdämpfer	6X0072.005		87 0011 09
4	1	Sechskantschraube	6X0933.042	M12-30 8.8	DIN 933
3	1	Federring	6X0127B007	M12	DIN 127B
2	1	Stoßdämpferhalter	6J1009.001		21 0034 94
1	1	Gehaeuse kpl. GF	6J1902.501		

neue Uhrzeichnung

Ersatz für Zg. 6J1415 vom 30.08.02. mit Index 0

6J1415.309	Zugöse VG 74059	110	6J1415.509	Zugöse VG 74059	100/120
6J1415.308	Zugöse DIN 74054-40 A	110	6J1415.508	Zugöse DIN 74054-40 A	100/120
6J1415.307	KNOTT K20 AusfB N3	100	6J1415.507	KNOTT K20 AusfB N3	100/120
6J1415.306	KNOTT K20 AusfB N2	100	6J1415.506	KNOTT K20 AusfB N2	100/120
6J1415.305	KNOTT K27 AusfB HS	100	6J1415.505	KNOTT K27 AusfB HS	100/120
6J1415.304	KNOTT K27 AusfB N3	100	6J1415.504	KNOTT K27 AusfB N3	100/120
6J1415.303	KNOTT K27 AusfB N2	100	6J1415.503	KNOTT K27 AusfB N2	100/120
6J1415.302	Winterhof WW300-D2	100	6J1415.502	Winterhof WW300-D2	100/120
6J1415.301	Berndes EM300R-A	100	6J1415.501	Berndes EM300R-A	100/120
6J1415.109	Zugöse VG 74059	110	6J1415.209	Zugöse VG 74059	120
6J1415.108	Zugöse DIN 74054-40 A	110	6J1415.208	Zugöse DIN 74054-40 A	120
6J1415.107	KNOTT K20 AusfB N3	110	6J1415.207	KNOTT K20 AusfB N3	120
6J1415.106	KNOTT K20 AusfB N2	110	6J1415.206	KNOTT K20 AusfB N2	120
6J1415.105	KNOTT K27 AusfB HS	110	6J1415.205	KNOTT K27 AusfB HS	120
6J1415.104	KNOTT K27 AusfB N3	110	6J1415.204	KNOTT K27 AusfB N3	120
6J1415.103	KNOTT K27 AusfB N2	110	6J1415.203	KNOTT K27 AusfB N2	120
6J1415.102	Winterhof WW300-D2	110	6J1415.202	Winterhof WW300-D2	120
6J1415.101	Berndes EM300R-A	110	6J1415.201	Berndes EM300R-A	120
Artikelnummer	Zugöse/Zugkugelkupplung	Lochbild	Artikelnummer	Zugöse/Zugkugelkupplung	Lochbild

CAD-Software: Solid-Edge

Änderungsbezeichnung: MAT TREATMENT

Änderungsbezeichnung: FINISH

Allgemeintolerenzen nach DIN ISO 2768-1 m
TOLERANCES UNLESS OTHERWISE SPECIFIED AS PER DIN ISO 2768-1 m

Allgemeintolerenzen nach Form und Lage nach DIN ISO 2768-2 K, Toleranzen GENAUIGKEITSGRAD FÜR FORM UND POSITION AS PER DIN ISO 2768-2 K, TOLERANCE ACC. GRADE

Diese Maße werden bei der Abnahme besonders geprüft
THESE DIMENSIONS ARE USED TO BE ESPECIALLY CHECKED

Alle Rechte, wie Verwendung oder Weitergabe an Dritte, vorbehalten, auch für Schutzrechtserteilung nach DIN 34
WE RESERVE ALL RIGHTS LIKE REPRODUCTION OR DISCLOSING TO A THIRD PARTY ALSO FOR GRANTING OF PATENTS ACCORDING DIN 34.

Werkstoff: MATERIAL

Roh-Teil-Nr.: ROHSTEIL-Nr.

Zchng.Nr.: Zeichnung-Nr. 6J1415

Artikel-Nr.: ARTIKEL siehe Tabelle

DIN ISO 13715

Roh Masse: 14,86 kg

Fertig Masse:

ISO-Methode: 100

Gezeichnet: DRAWN 20050123 R. Hamberger

Geprüft: CHECKED 20050125 A. Administrator

Maßstab: SCALE 1:2

Benennung/Description: KF20-A GF KF20-A GF ohne

KNOTT AUTOFLUX KFT.

Blatt: SHEET

Format: SIZE A1