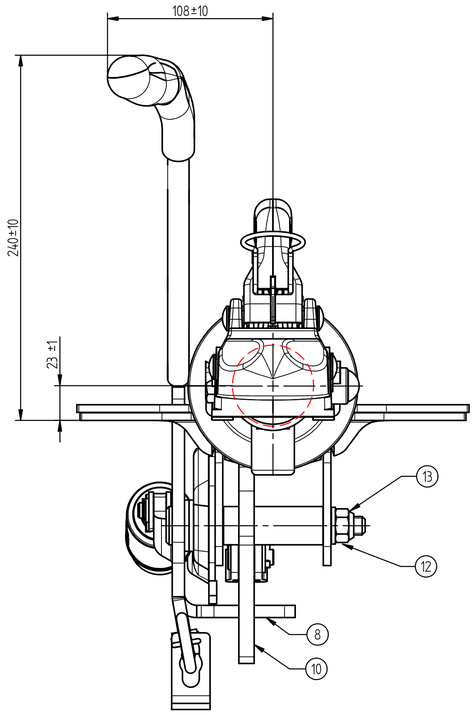

Ansicht A

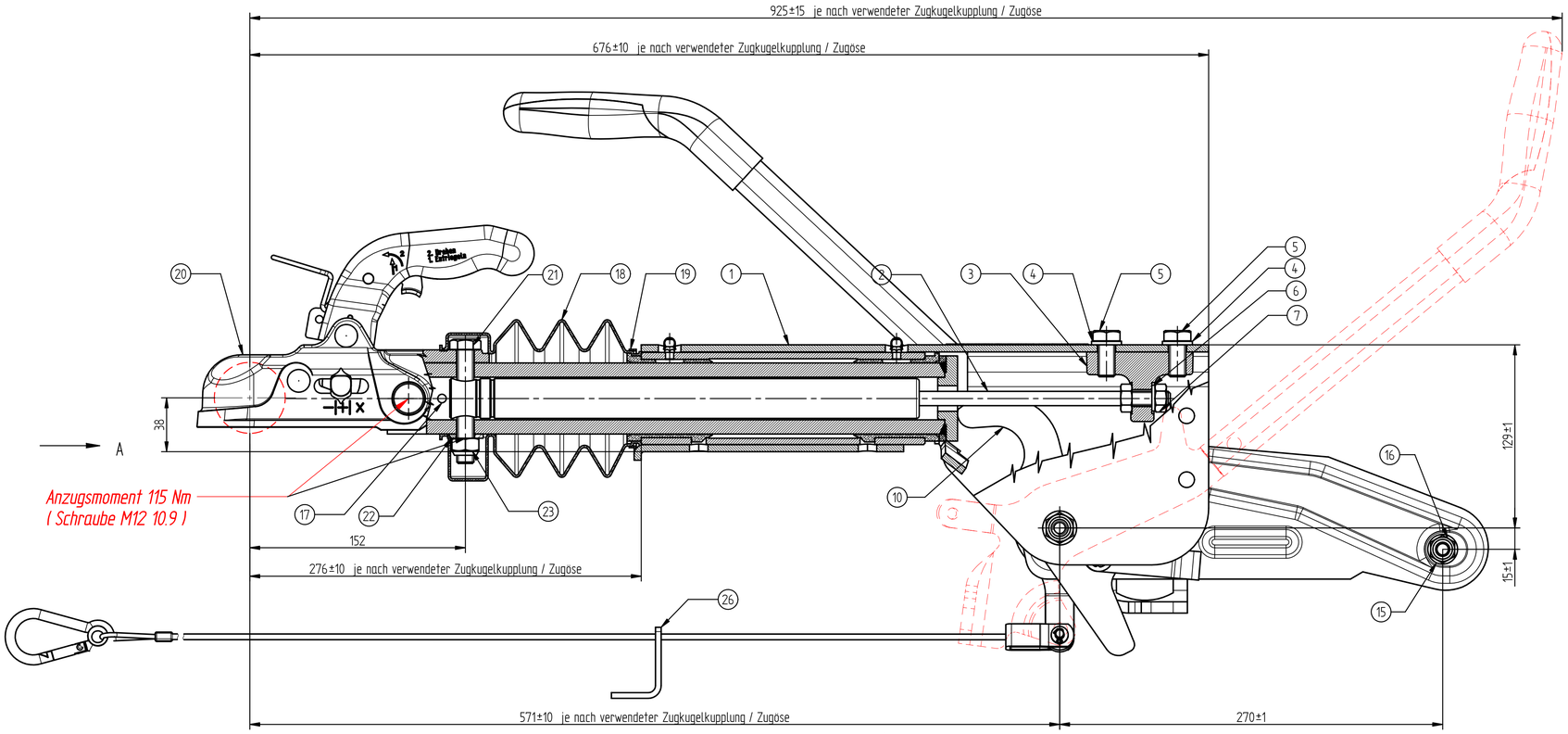

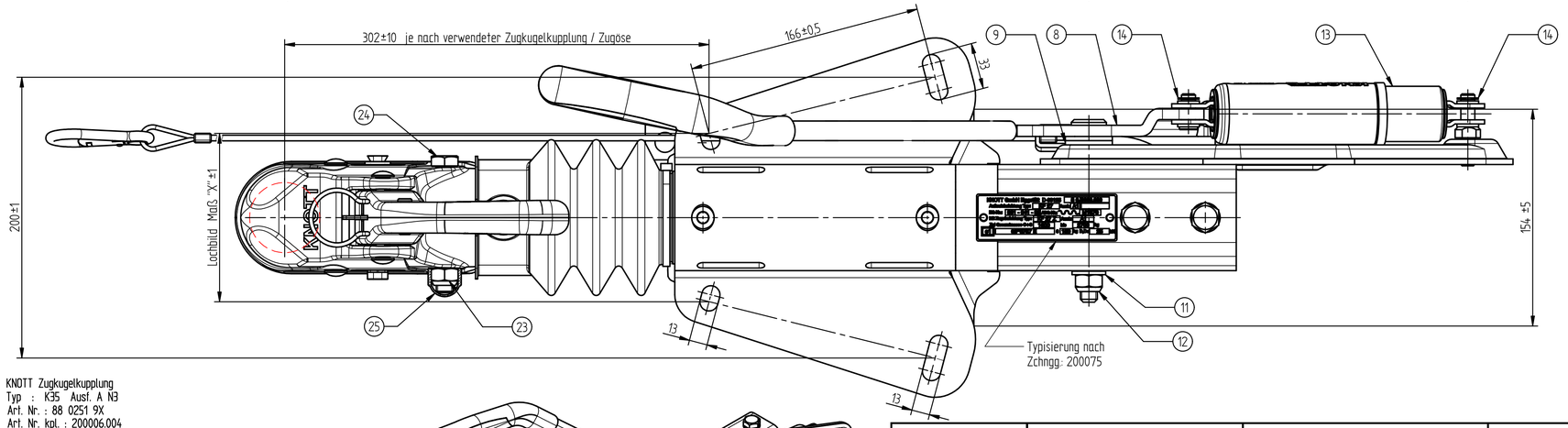

Item St.	Pc. Teil	Description/Bennenung	Order Nr./Art.Nr	Material/Werkstoff	Desc./Bemerk.
26	1	Halter für Abreißseil	34 0068 94	BL. 4	
25	1	Sechskantschutzkappe	6J1323.001	SW19 PE (schwarz u. grau)	45832.10
24	1	Sechskantschraube	6X0931.309	M12-90 10.9	DIN 931
23	2	Sicherungsmutter	6X0985.018	M12 10.	DIN 985
22	1	Sattelscheibe	6J1091.001	Dia25xDia13-5 St52-3	43 0042 94
21	1	Sechskantschraube	6X0931.308	M12-80 10.9	DIN 931
20	1	Zugkugelkupplung	siehe Tabelle		
19	1	Kabelband	6X0179.001	300x5	71 0001 94
18	1	Faltenbalg	6J1167.001	Weich PVC	69 0046 92
17	1	Zylinderstift	6X6325.119	Dia6-50	D6325.008
16	1	Sicherungsmutter	6X0985.006	M10 8.	DIN 985
15	1	Scheibe	6X0125A006	M10	DIN 125 A
14	2	Sicherungsscheibe	6X6799.005	Dia7	DIN 6799
13	1	Federspeicher kpl.	6X0224.002		990 028
12	1	Sicherungsmutter	6X0985.007	M12 8.	DIN 985
11	1	Scheibe	6X0125A007	M12	DIN 125 A
10	1	Übersetzunghebel kpl.	6J1164.001		200 406
9	2	Scheibe	6J1016.001	Dia33,5xDia19-3 PA	45908.08
8	1	Handbremshebel	6J1488.002		202682.002
7	2	Sechskantmutter	6X0934.023	M10 8.	DIN 934
6	1	Federring	6X0127B006	M10	DIN 127B
5	2	Sechskantschraube	6X0933.041	M12-25 8.8	DIN 933
4	2	Federring	6X0127B007	M12	DIN 127B
3	1	Stoßdampferhalter	6J1133.001	GGG40	21 0035 83
2	1	Stoßdampfer	6X0072.004		87 0039 13
1	1	Gehaeuse kpl. GF	siehe Tabelle		

KNOTT Zugkugelkupplung
Typ : K35 Ausf. A N3
Art. Nr. : 88 0251 9X
Art. Nr. kpl. : 200006.004
EG-Gen. Zeichen: e1 00-0509 B50X

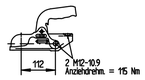

KNOTT Zugkugelkupplung
Typ : K27 Ausf. A N3
Art. Nr. : 88 0240 9X
Art. Nr. kpl. : 98 9505 93 01
EG-Gen. Zeichen: e1 00-0507 B50X

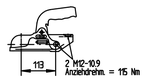

KNOTT Zugkugelkupplung
Typ : K27 Ausf. A N2
Art. Nr. : 88 0206 9X
Art. Nr. kpl. : 98 9505 93
EG-Gen. Zeichen: e1 00-0507 B50X

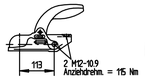

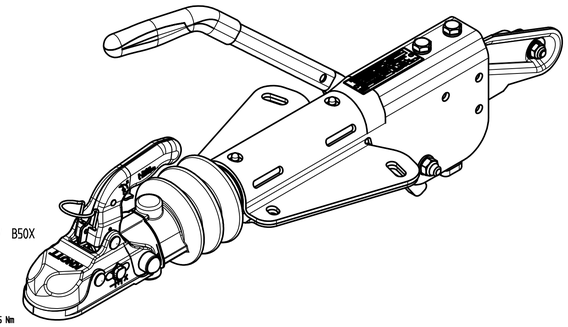

KNOTT Zugkugelkupplung
Typ : K35 Ausf. A N2
Art. Nr. : 88 0234 93
Art. Nr. kpl. : 200006.001
EG-Gen. Zeichen: e1 00-0509 B50X

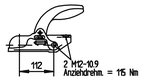

Zugöse (Ösenform DIN74054-40A)
Typ : 26 0086 09
Art. Nr. : 26 0086 93
Art. Nr. kpl. : 98 9493 93
EG-Gen. Zeichen: e1 00-0680 S

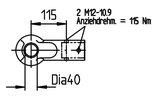

Zugöse (Ösenform VG 74059)
Typ : 26 0095 03
Art. Nr. : 26 0095 93
Art. Nr. kpl. : 98 9605 9X
EG-Gen. Zeichen: e1 00-0679 S

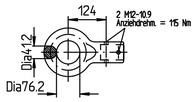

6J2200.009	6J2006.001	KNOTT K27-A N3-2"	110/120
6J2200.008	6J2006.001	KNOTT K27-A N2S	110/120
6J2200.007	6J2006.001	Zugöse VG 74059	110/120
6J2200.006	6J2006.001	Zugöse DIN 74054-40A	110/120
6J2200.005	6J2006.001	KNOTT K27-SA	110/120
6J2200.004	6J2006.001	KNOTT K27-A N3	110/120
6J2200.003	6J2006.001	KNOTT K27-A N2	110/120
6J2200.002			
6J2200.001			
Artikelnummer	Gehaeuse kpl. GF Art. Nr.	Zugöse / Zugkugelkupplung	Maß "X"

CAD-Software: Solid-Edge
Wärmebehandlung / HEAT TREATMENT
Oberflächenbehandlung / FINISH
Allgemeintolerenzen fuer Maße ohne Tolerenzangabe n. DIN ISO 2768-1 m / TOLERANCES UNLESS OTHERWISE SPECIFIED AS PER DIN ISO 2768-1 m
Allgemeintolerenzen fuer Form und Lage nach DIN ISO 2768-2 K, Toleranzung DIN7167 / TOLERANCES FOR FORM AND POSITION AS PER DIN ISO 2768-2 K, TOLERATING ACC. DIN7167
Diese Maße werden bei der Abnahme besonders geprueft / THESE DIMENSIONS ARE USED TO BE ESPECIALLY CHECKED
DIN ISO 13715 +0,3 -0,3
Aend.Nr "000000" = geringfuegige Aenderung ohne technische Bedeutung / MODIFIC.NO "000000" = MINOR MODIFICATION WITHOUT TECHNICAL BACKGROUND
Index / REV. | Aend. Nr / MODIFIC. No | Datum / DATE | Name
Gewicht / WEIGHT: 19,640 kg
Halbzeug / COMPACKED PRODUCT
ISO-Methode: 01
Gezeichnet / DRAWN: 2009.10.13
Gesprueft / CHECKED
Datum / DATE
Name: Farago
Maßstab / SCALE: 1:2
Werkstoff / MATERIAL
Zchng.Nr / DRAWING-No: 6J2200
Artikel-Nr. / ART.No: siehe Tabelle
Benennung / DESCRIPTION: KF27-A1/B GF
KF27-A1/B GF
Lb.110/120/166 ohne
Blatt / SHEET
Von / OF
Blattformat / SHEET SIZE: A1
KNOTT AUTÓPLEX KFT.

Alle Rechte, wie Vervielfaeltigung oder Weitergabe an Dritte, vorbehalten, auch fuer Schutzrechtserteilung nach DIN 34
WE RESERVE ALL RIGHTS (INC REPRODUCTION OR DISCLOSING TO A THIRD PARTY ALSO FOR GRANTING OF PATENTS ACCORDING DIN 34.
Rohteil Nr. / ROUGH-No